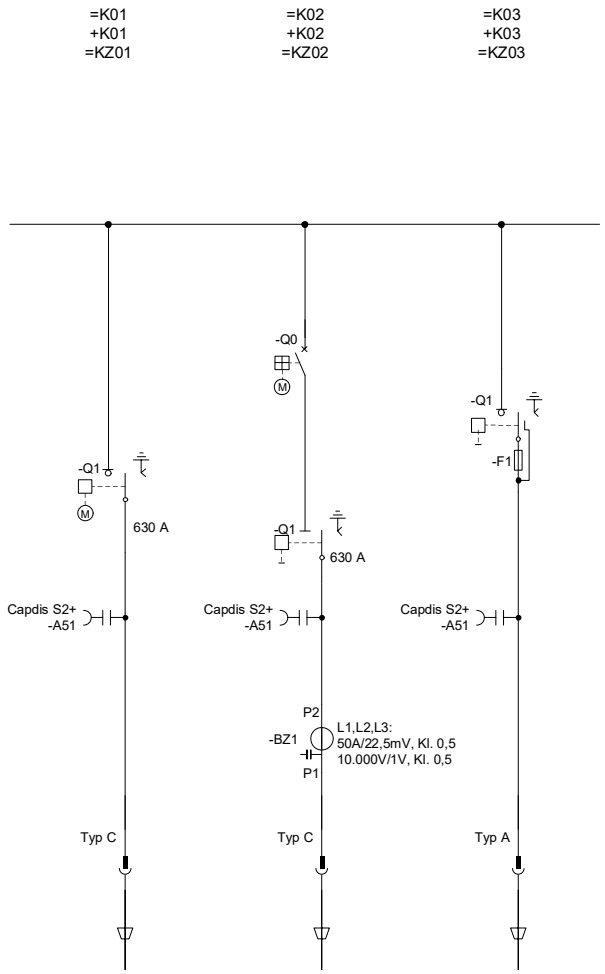

Copyright (C) SIEMENS AG 2012 All Rights Reserved

System/Bemessungs-Frequenz	Betriebsspannung	Bemessungs-Spannung	Bemessungs-Kurzzeitstrom	Bemessungs-Dauerstrom	Hilfsspannung Steuerung/Schutz	Hilfsspannung Motor	Umgebungstemp./Betriebsstrom
3~50 Hz	11,0 kV	24,0 kV	21,0 kA (3 s)	630 A	DC 24 V	DC 24 V	40 °C/630 A

				Druckdatum	22.07.2025	Arosa Energie AG Lageranlage LV-Typ 1.1	SIEMENS	8DJH 24 blue GIS 8DJH 24 blue GIS 8DJH24-020897	22965427 / 10	=K00	
				Bearb.	Waser					+K00	B01
				Gepr.							Blatt 01-
Stand	Revision	Datum	Name	Norm		Urspr. / Ers. f. / Ers. d.		Übersichtsschaltplan			1

FRONTANSICHT

=K01	=K02	=K03
+K01	+K02	+K03
=KZ01	=KZ02	=KZ03

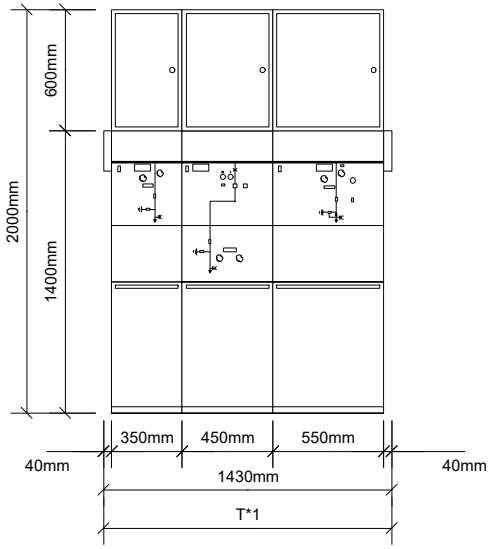

Copyright (C) SIEMENS AG 2012 All Rights Reserved

DIE FRONT- UND SEITENANSICHTEN HABEN SYMBOLISCHEN CHARAKTER UND ZEIGEN NICHT DETAILLIERT DEN JEWEILIGEN LIEFERUMFANG.

System/Bemessungs-Frequenz	Betriebsspannung	Bemessungs-Spannung	Bemessungs-Kurzzeitstrom	Bemessungs-Dauerstrom
3~50 Hz	11,0 kV	24,0 kV	21,0 kA (3 s)	630 A

				Druckdatum	22.07.2025					=K00	
				Bearb.	Waser	Arosa Energie AG	SIEMENS	8DJH 24 blue GIS	22965427 / 10	+K00	B01
				Gepr.		Lageranlage LV-Typ 1.1		8DJH 24 blue GIS			Blatt 01-
Stand	Revision	Datum	Name	Norm		Urspr. / Ers. f. / Ers. d.		8DJH24-020897			1
								Anordnungsplan			

GRUNDRISS

=K01 =K02 =K03
+K01 +K02 +K03
=KZ01 =KZ02 =KZ03

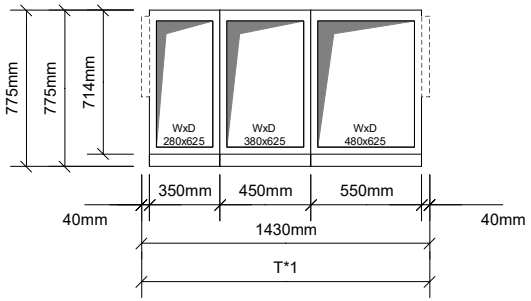

Copyright (C) SIEMENS AG 2012 All Rights Reserved

DIE VORLIEGENDEN BAUANGABEN DER SIEMENS AG SIND KEINE BAUAUSFUEHRUNGSZEICHNUNGEN. SIE GELTEN NUR ALS UNTERLAGE FUER DIE ANFERTIGUNG VON BAUAUSFUEHRUNGSZEICHNUNGEN.

System/Bemessungs-Frequenz	Betriebsspannung	Bemessungs-Spannung	Bemessungs-Kurzzeitstrom	Bemessungs-Dauerstrom
3~50 Hz	11,0 kV	24,0 kV	21,0 kA (3 s)	630 A

				Druckdatum	22.07.2025	Arosa Energie AG	SIEMENS	8DJH 24 blue GIS	22965427 / 10	=K00	
				Bearb.	Waser			8DJH 24 blue GIS		+K00	B01
				Gepr.		Lageranlage LV-Typ 1.1		8DJH24-020897			Blatt 01-
Stand	Revision	Datum	Name	Norm		Urspr. / Ers. f. / Ers. d.		Bauangaben			1